SLID'UP by MANTION

INSTRUCTION DE MONTAGE
MONTAGEANLEITUNG
INSTRUCTIONS FOR ASSEMBLY
INSTRUCCIONES DE MONTAJE
INSTRUKCJA MONTAŻU

SLID'UP 190

SU5141
SU5142

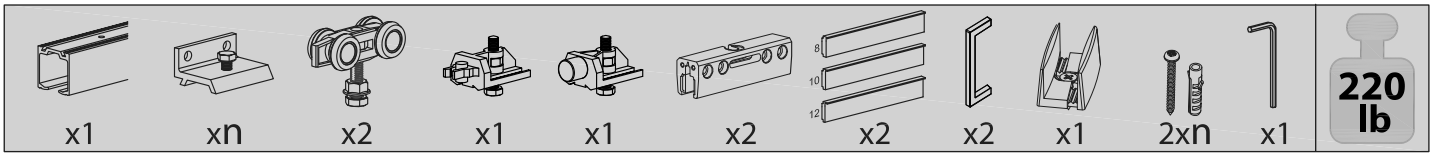

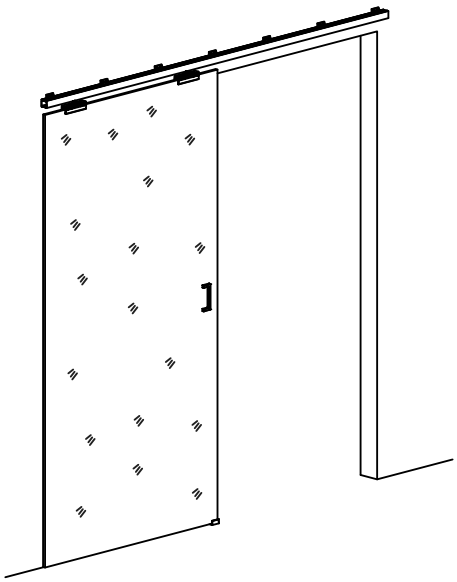

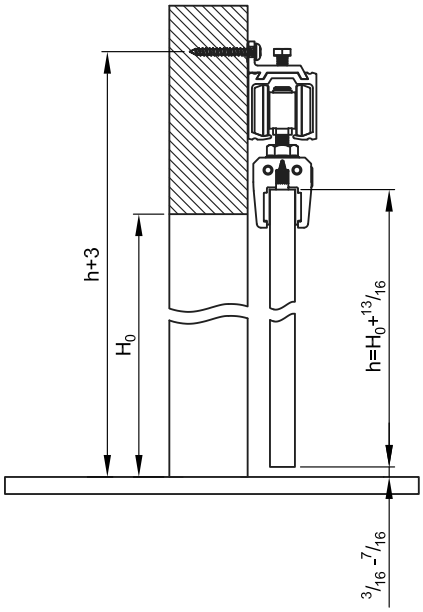

1

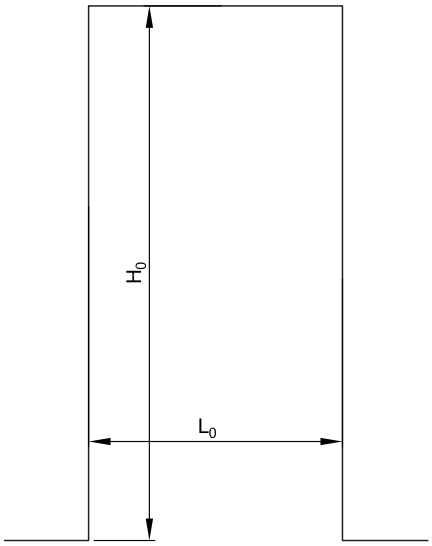

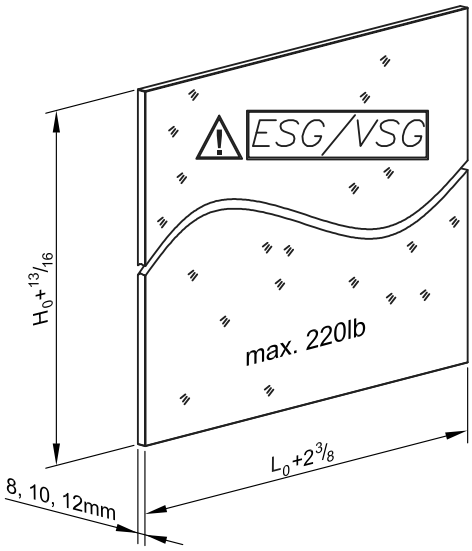

2

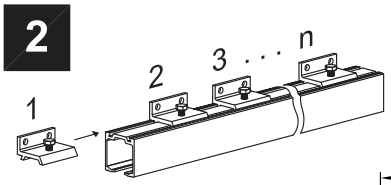

L [in]	47	59	70	78	95	118
n	4	5	5	5	7	8

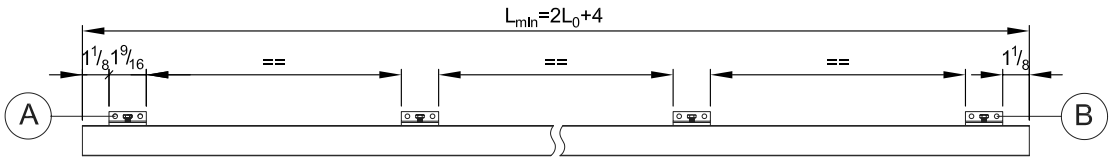

3

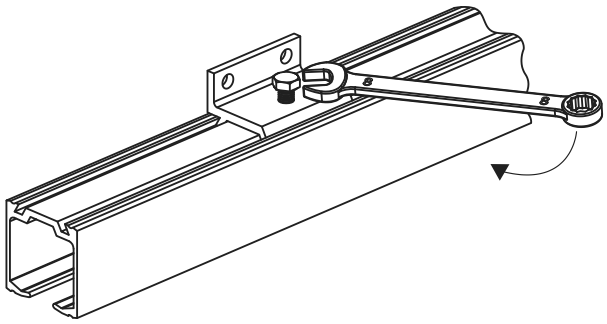

4

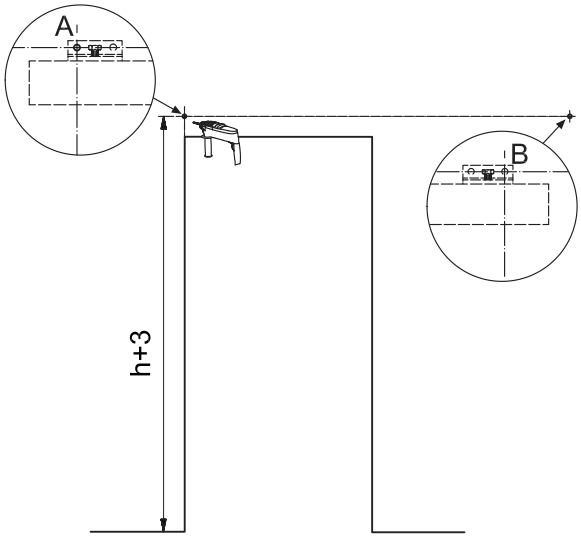

5

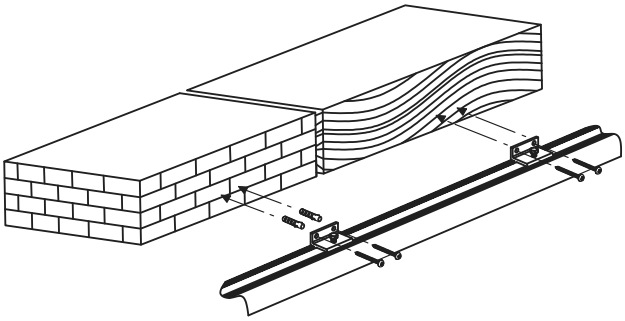

6

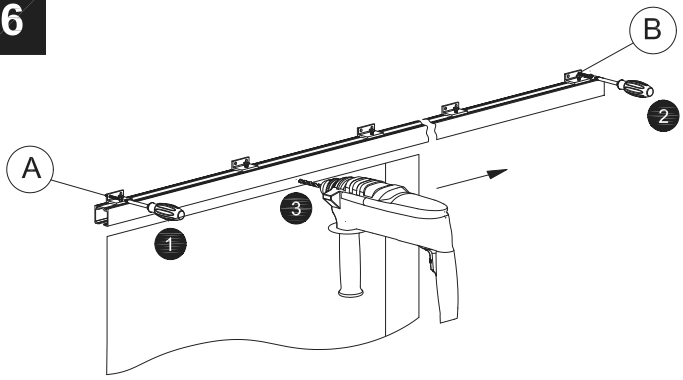

7

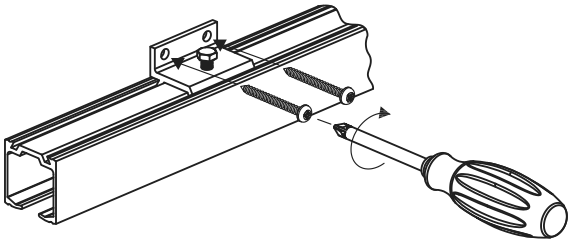

8

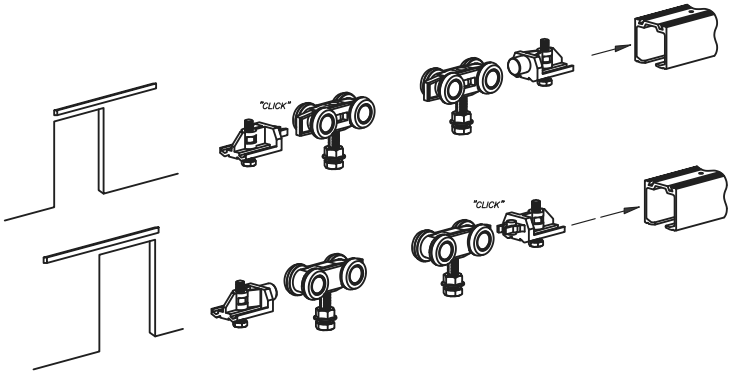

9

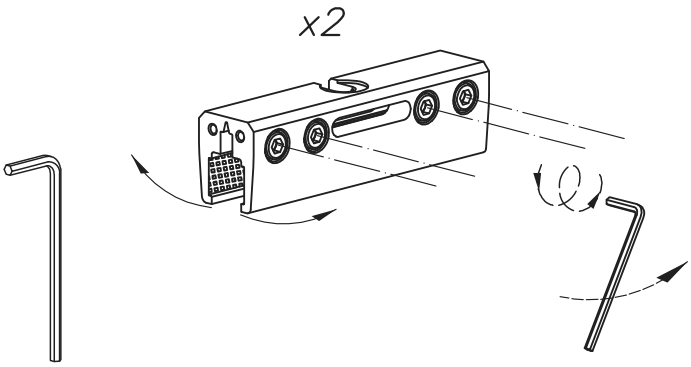

10

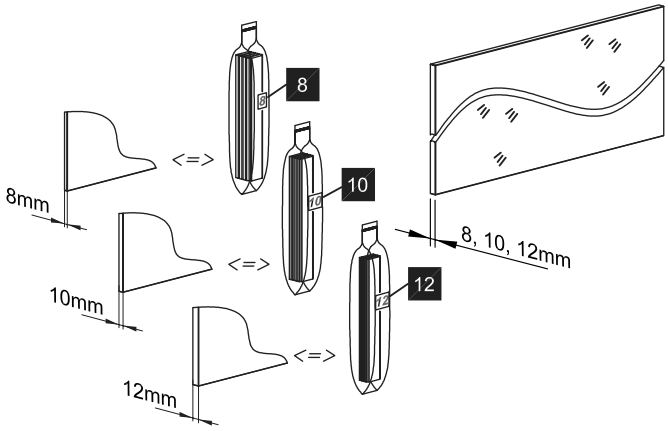

11

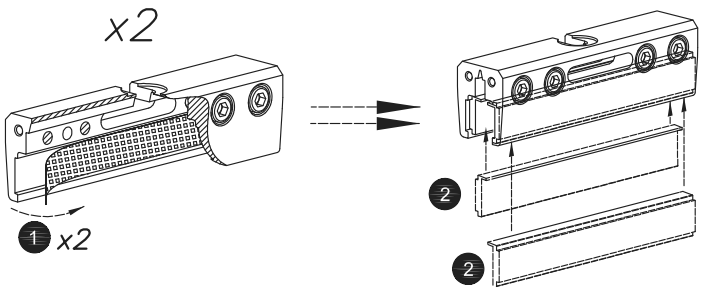

12

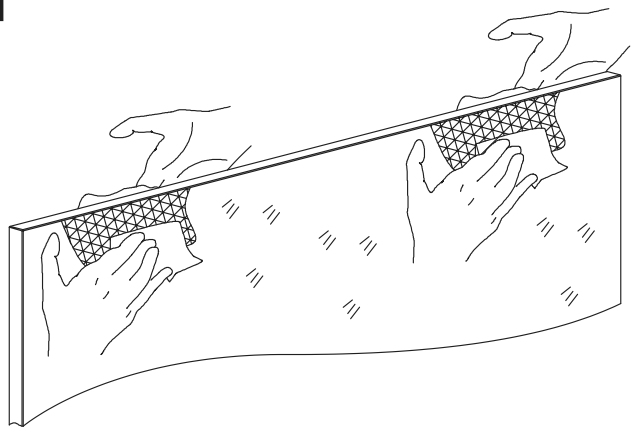

13

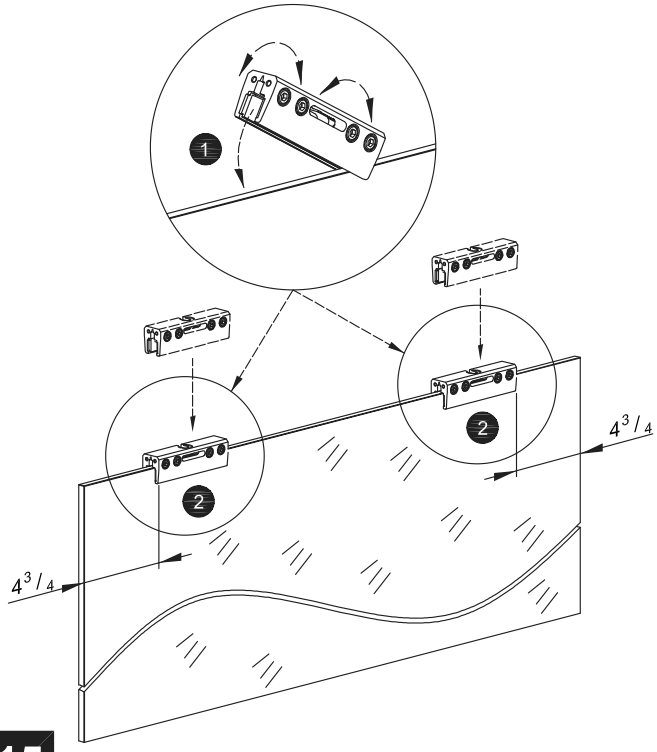

14

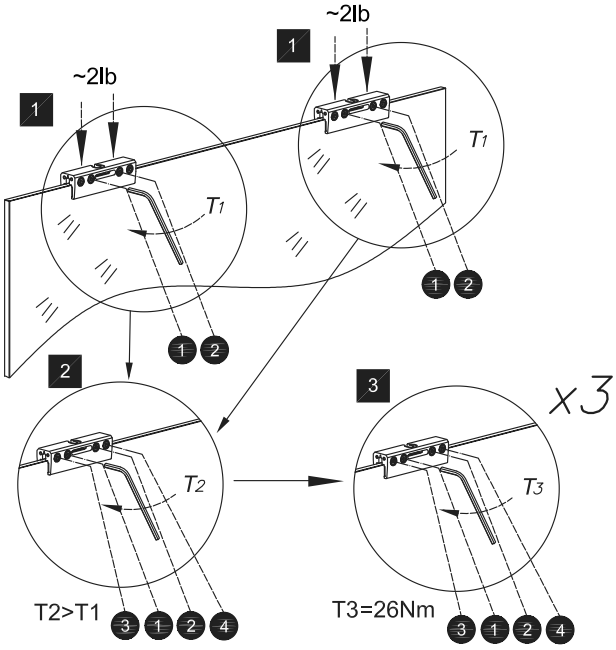

15

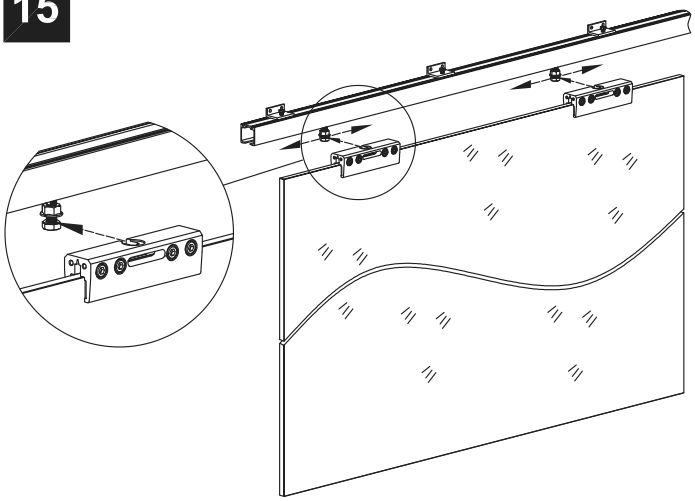

16

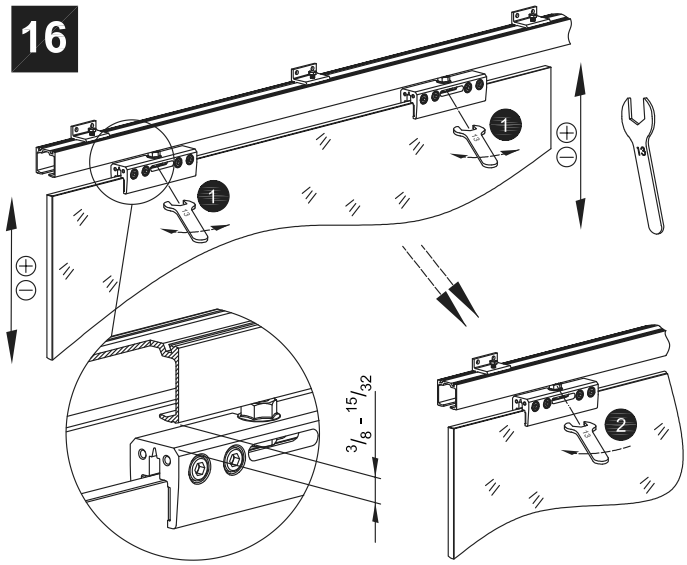

17

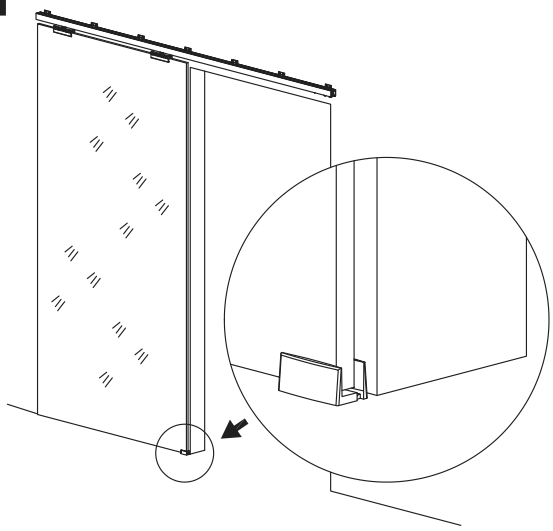

18

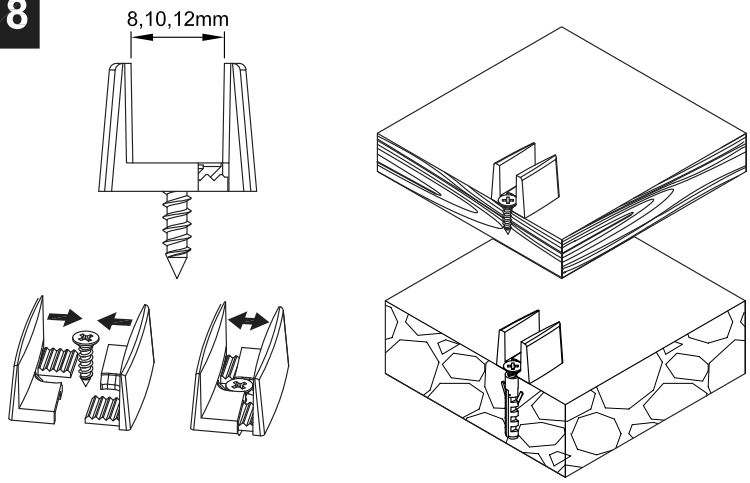

19

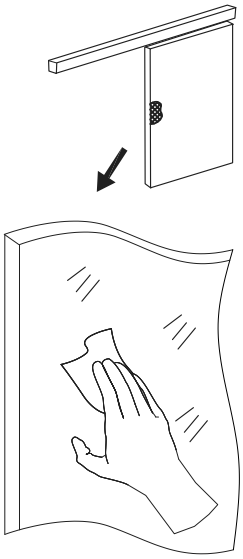

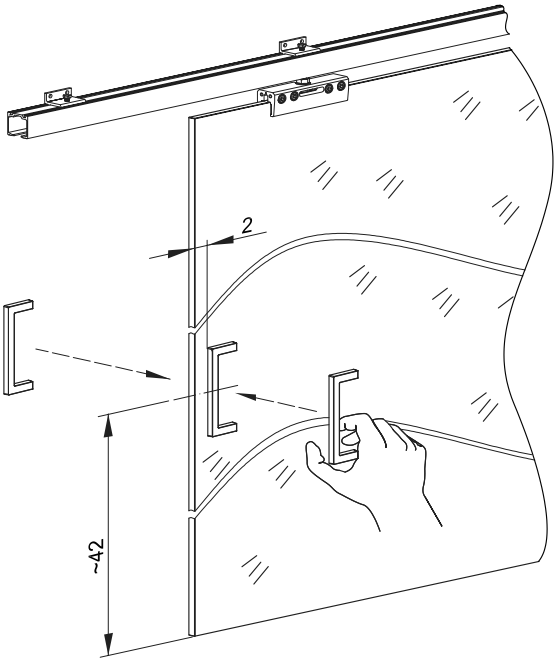

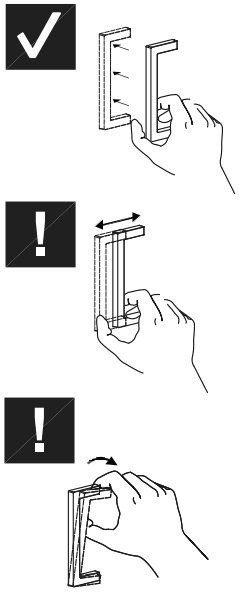

20

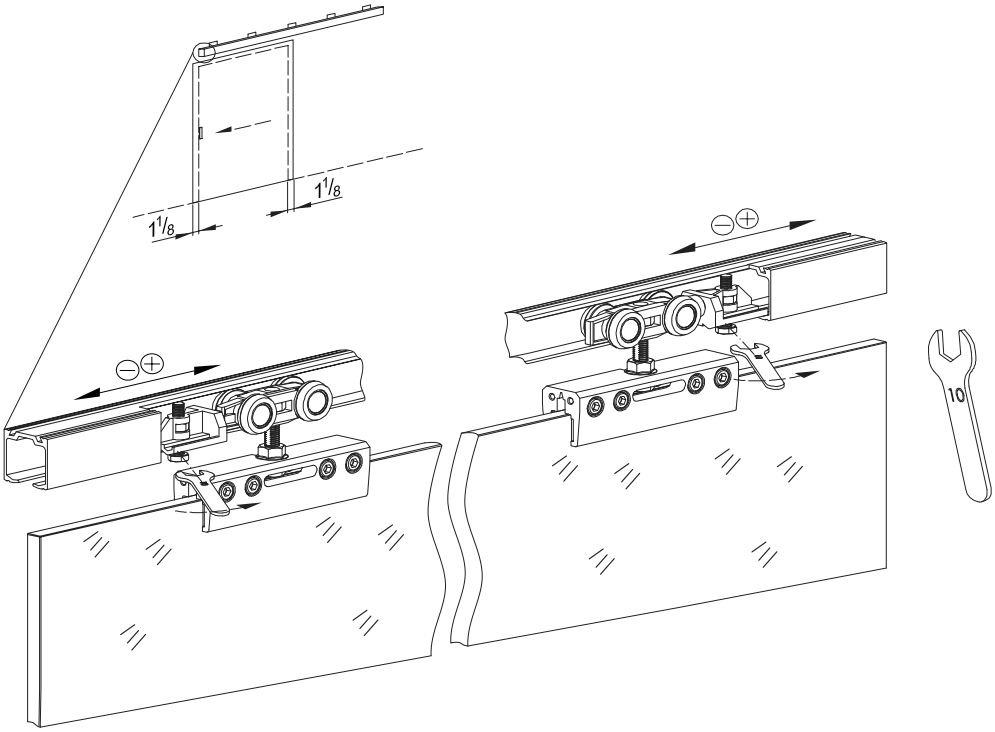

RETRAIT / ENTFERNT / DISASSEMBLY / EXTRACCIÓN / DEMONTAŻ

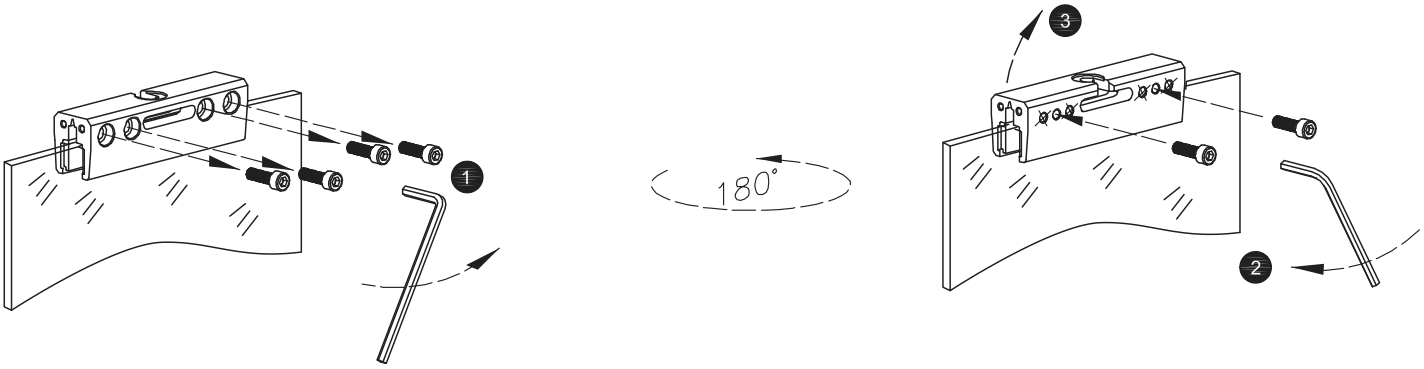
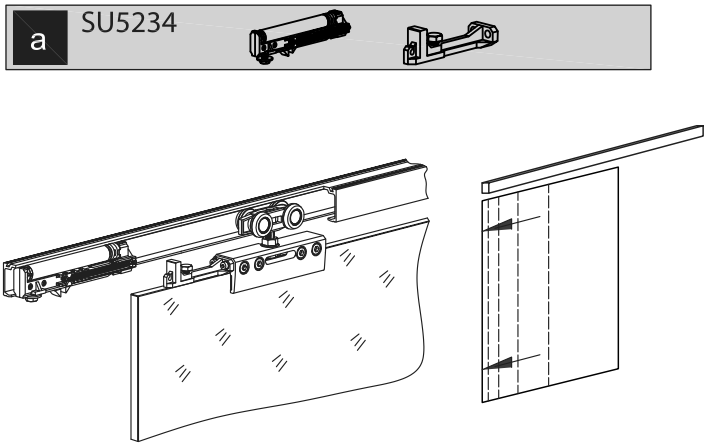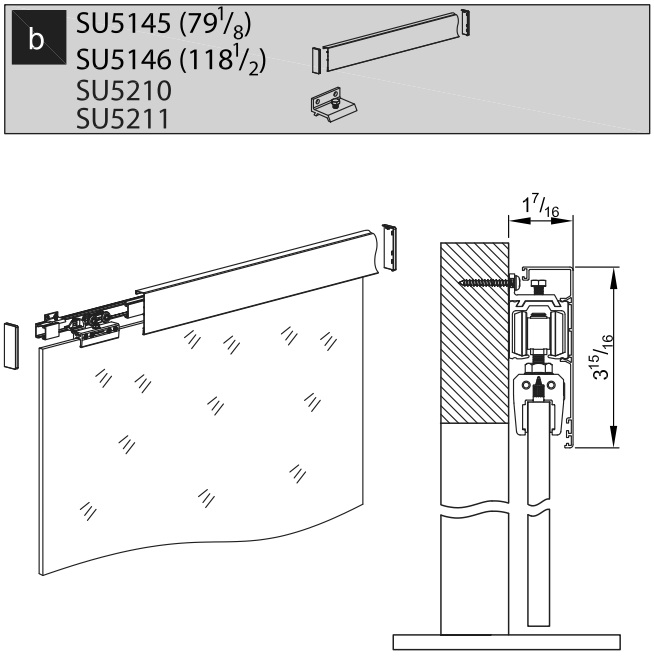
OPTIONS / OPTIONEN / OPTIONS / OPCIONES / OPCJE